«In Aria»

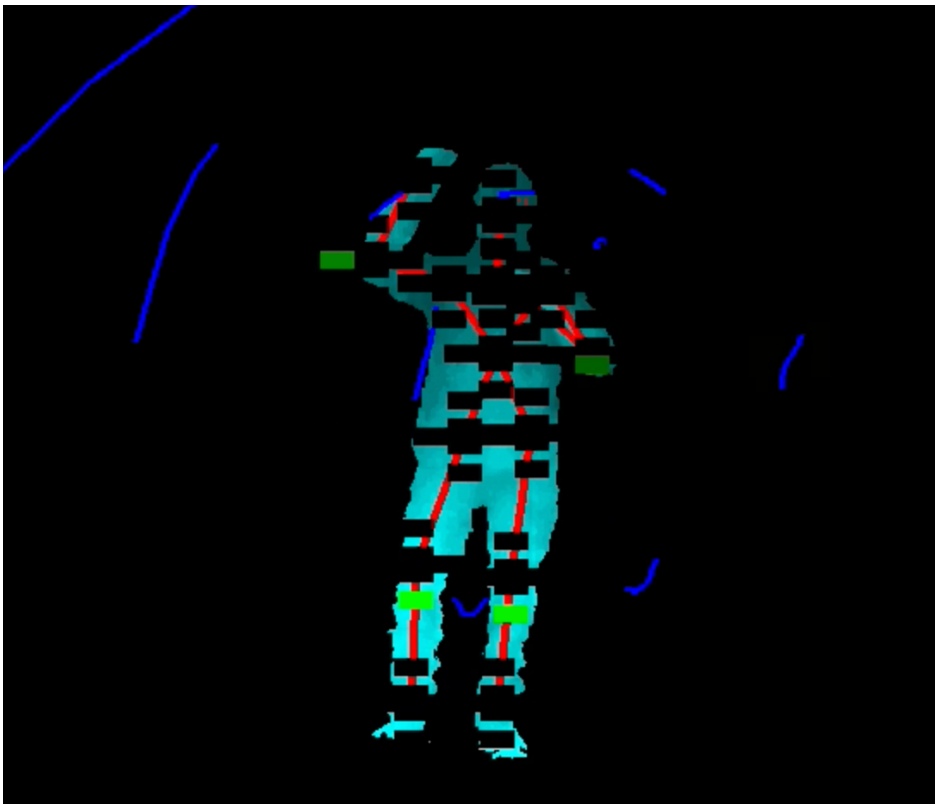

Spectacle pour percussions
et
dispositif électroacoustique en temps réel

Une coproduction Grame - EOC - Odyssée Ensemble & cie

IN ARIA est un spectacle musical de 50 minutes qui mêle les technologies du numériques au geste instrumental dans une relation d'interaction avec les machines.

IN ARIA est la traduction de ON AIR. C'est l'air du temps, celui de la technologie. C'est aussi le travail sur des instruments qui n'utilisent pas le contact physique.

Le dispositif musical consiste à utiliser les nouvelles technologies pour faire entrer le geste dans un processus simultané d'amplification, de codage et de narration. Il offre à l'interprète un espace de liberté par le biais de l'improvisation. Dans ce dispositif synesthésique, une relation improbable devient possible, le temps d'un geste. Le détournement des interfaces, le choix des instruments et des échantillons sonores questionnent sur la place de l'homme face à la technologie, tout en proposant un aspect ludique.

Un temps d'échange est proposé à l'issue de chaque représentation afin de répondre à des éventuelles questions et présenter plus en détail le dispositif.

POUR QUI ?

- Collège : Technologie, Mathématiques, Musique et Physique
- Lycée : Sciences Numériques et Technologie, Spécialité N.S.I, Physique, Mathématiques, Science de l'Ingénieur
- Élèves des écoles de musique et conservatoire

POURQUOI ?

• Sortir des parcours habituels d'approche du son
• Tisser des liens entre plusieurs disciplines

INTERFACES UTILISÉES

THEREMINE

Le theremine ou theremin (en anglais) est le premier instrument de musique électronique, inventé en 1919 par le Russe Lev Sergueïevitch Termen (connu sous le nom de «Léon Theremin»).

Composé d'un boîtier électronique équipé de deux antennes, l'instrument a la particularité de produire de la musique sans aucun contact entre l'instrumentiste et l'instrument.

KINECT

Capteur de jeu vidéo qui permet de modeler l'espace et de le rendre interactif.

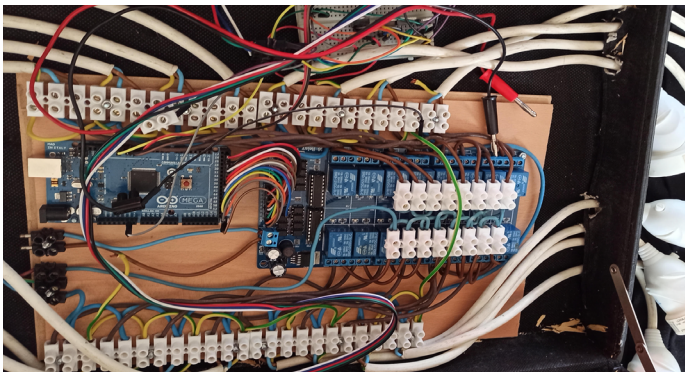

ARDUINO + ESP 8266

Microcontrôleurs qui permettent de gérer un module 16 relais Optocoupleur et des LED adressables. La communication avec l'ordinateur se fait par USB et par Wifi en temps réel.

Cela permet d'actionner à distance des équipement électriques et lumineux à des vitesses variables.

VIDÉO PRÉSENTANT LE PROJET

POUR ALLER PLUS LOIN

Site web : https://claudiobettinelli.com/in-aria/
Partition : https://claudiobettinelli.com/wp-content/uploads/2024/01/C-Bettinelli-IN-ARIA.pdf

CONDITIONS D'ACCEUIL
IN ARIA est une forme qui s'adapte à tout lieu.

Durée :50 minutes + temps d'échange
Jauge : maximum 120 personnes
Temps de montage : 2 heures
Temps de démontage : 1 heure

Besoins techniques
Branchement électrique.
Espace où on peut faire du sombre, autant que possible.

PRIX DE VENTE
nous consulter, possiblité de prix dégréssif si multi représentations

CLAUDIO BETTINELLI

Après des études supérieures au Conservatoire national supérieur de musique et de danse de Lyon, dans la classe de J. Geoffroy, Claudio Bettinelli obtient son certificat avec mention très bien à l'unanimité. A cette occasion, le jury lui décernera une mention spéciale pour l'originalité du programme.

Cette même année, il reçoit également un prix spécial pour l'originalité des instruments au Concours International de Percussions de Genève.

Très ouvert musicalement, il vit des expériences très diversifiées touchant aussi bien la musique classique que la musique contemporaine mais aussi le théâtre musical, l'improvisation, ou encore la musique assistée par ordinateur.

Il collaborera, entre autres, avec le centre Tempo Reale fondé par Luciano Berio, l'Orchestre National de Lyon, l'Opéra national de Lyon, Musicatreize, et participera pendant trois ans au Festival UBS de Verbier (Suisse).

Il est percussionniste soliste de l'Ensemble Orchestral Contemporain avec lequel il créera plusieurs œuvres de compositeurs d'aujourd'hui et effectuera plusieurs enregistrements discographiques. Il fait également partie de l'ensemble C-Barré dirigé par Sébastien Boin, de l'ensemble Mezwej dirigé par Zad Moultaka, et de la compagnie Odyssée.

Il aura l'occasion de créer plusieurs œuvres en tant que soliste des compositeurs Zad Moultaka, Vincent Carinola et Massimo Botter.

Attiré par le rapport entre la danse et la musique, il a conçu la partie musicale d'Energy et de Kismet du chorégraphe Ziya Azazi.

Ses recherches pédagogiques l'amènent également à développer des outils insolites, impliquant souvent les nouvelles technologies, avec le souhait de sensibiliser un public plus large aux potentialités de la musique d'aujourd'hui.

Contact : Sylvain Martinet / Chargé de diffusion
04 72 49 72 33
contact@odyssee-le-site.com

La compagnie est référencée au pass culture

Odyssée ensemble & cie
25 rue Roger Radisson
69005 Lyon

ODYSSÉE
ensemble & cie

GRAME
CENTRE NATIONAL
DE CRÉATION
MUSICALE, LYON

ENSEMBLE
ORCHESTRAL
CONTEMPORAIN